Elektromagnetický sedlový ventil VE - . . – 80 - . . . . . – 34UNF - .

Dvoucestný, dvoupolohový elektromagneticky ovládaný ventil. Umožňuje v otevřené poloze obousměrný průtok P, T. V uzavřené poloze průtok z P do T uzavřen. Tyto ventily jsou navržené na stejnosměrné ovládací napětí. Pro práci se střídavým proudem je nutné použít konektor s usměrňovačem.

Provedení NA – bez napětí ventil otevřený.

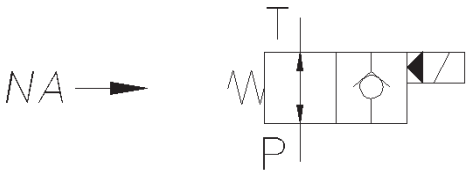

Provedení NC – bez napětí ventil zavřený.

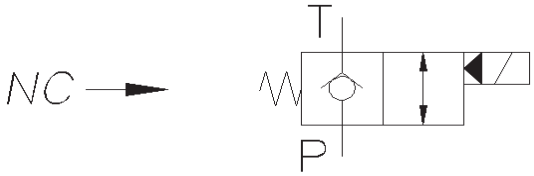

Typ zástavby CE-102-L

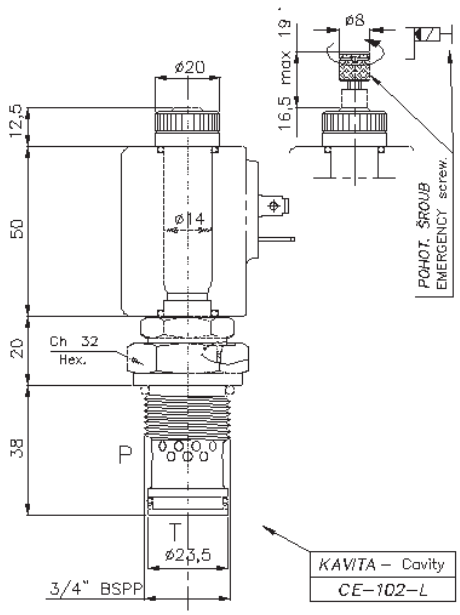

Typ zástavby CE-102-L

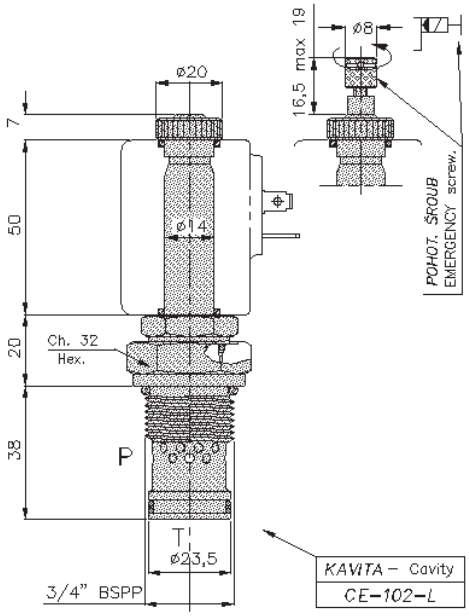

Min/max průtok	l/min	1 / 80		Teplota prostředí	°C	-30 - +50
Max. tlak		300 bar, 4350 PSI		Teplota oleje	°C	-30 - +80
Min. pracovní napětí		90% nominálního nap.		Doporučená filtrace	micr.	25
Velikost	DN	9		Hmotnost	Kg	0,250

OZNAČENÍ VENTILU	ZÁSTAVB. OTVOR	POZN.	OZNAČENÍ CÍVEK
VE-NA-80-102L-34GAS-(E)	CE-102-L	Bez napětí otevřený	12V DC – C37D012DC 24V DC – C37D024DC 220V RAC – C37D220RC
VE-NC-80-102L-34GAS-(E)	CE-102-L	Bez napětí zavřený	

(E) – MOŽNOST V PROVEDENÍ S NOUZOVÝM OVLÁDÁNÍM

Bloky pro jednotlivé ventily (viz. strana 30) a cívky nutno objednat zvlášť.